TR3-IF-U1 [illegible]

[illegible] USB/RS-232C [illegible] I/F [illegible]

[illegible]

[illegible]

[illegible]

[illegible]

[illegible] 3
[illegible] 3
[illegible] 3

[illegible] 4
[illegible] 4
([illegible]) [illegible] 4

[illegible] 5
[illegible] 5
[illegible] 5
[illegible] 7

[illegible] [illegible]

[illegible]
[illegible] I/F(USB/RS-232C)[illegible]

[illegible]
[illegible]RS-232C[illegible] I/F[illegible]USB[illegible] I/F[illegible]
[illegible]

[illegible]

[illegible]USB[illegible] 1.1 ,2.0[illegible]USB I/F[illegible]

[illegible]USB IC[illegible] FTDI [illegible] FT232BM[illegible]

[illegible]Bus Powered[illegible]Self Powered[illegible] ([illegible])

[illegible]RS-232C[illegible]

[illegible]
USB[illegible](FTDI [illegible])[illegible]
[illegible]

[illegible]Windows 98, Windows 2000, Windows XP [illegible] OS[illegible]

[illegible]

([illegible]) [illegible]USB[illegible] FTDI [illegible]
[illegible]

[illegible]USB[illegible]USB[illegible]

[illegible] Windows [illegible] Microsoft Corporation[illegible]
[illegible]

□□□ □□□□

□□□□□□□□□□

□□□□□□□□□□□□□□□□□□□□□□□□□□

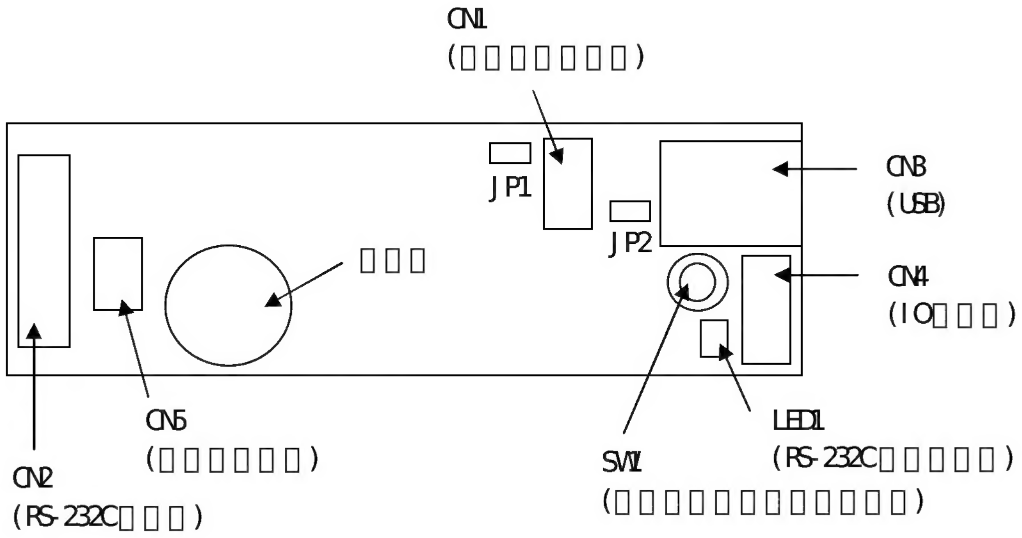
CN1
(□□□□□□□)
JP1
JP2
CN3
(USB)
□□□
CN4
(IO□□□)
CN5
(□□□□□□)
CN2
(RS-232C□□□)
SW1
(□□□□□□□□□□□□)
LED1
(RS-232C□□□□□)

(□) □□□□□

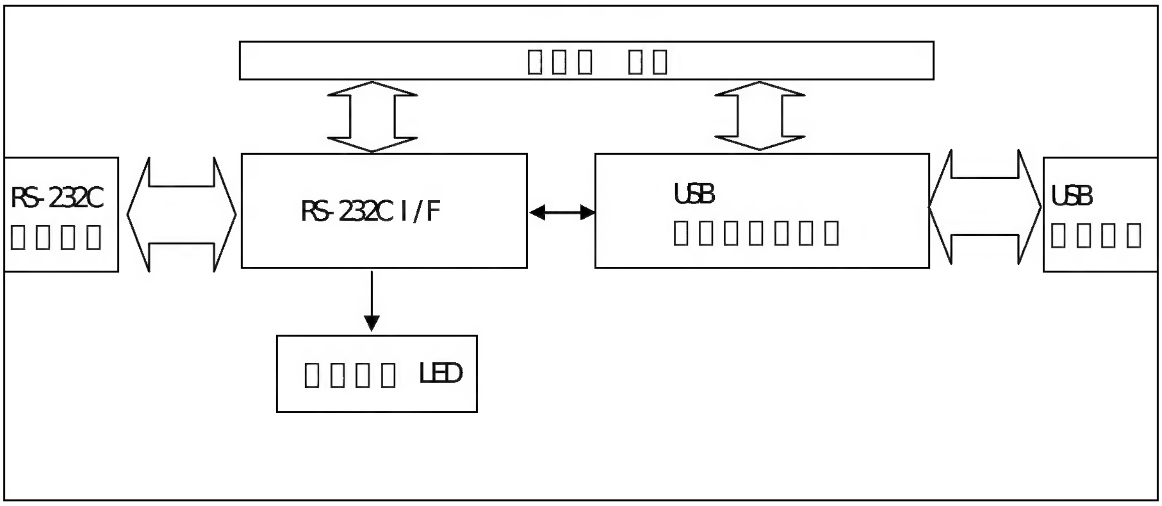
□□□ □□
RS-232C
□□□□
RS-232C I/F
USB
□□□□□□□
USB
□□□□
□□□□ LED

□□□ □□□□

□□□□□□

● Bus Powered□□□ (JP1□OFF, JP2□ON)
□□□□□□□□USB□□□□□□□□□□□□□□□□
TR3□□□□□□□□□□□□□□□□□□□□□□□□□□□□□□

● Self Powered □□□ (JP1□ON, JP2□OFF)
□□□□□□□□□□□□□□□□□□□(□□□)□□□□□□□□□□□□
JP2□OFF□□□□USB□□□□□□□□□□□□□□□□□□

□□□□□□□□

□□ USB I/F□□□□ (□□□)
□□□□□□ USB□□□□□□□□□□
□□□□□□□□□□□□
USB□□□□□□□USB B□□□□

USB I/F□□□

□□□□	□□□	□□
1	Vbus	□□
2	-Data (D-)	□□□□
3	+Data (D+)	□□□□
4	GND	GND

□□RS-232C I/F □□□□ (□□□)
RS-232C I/F□□□□□□□□□□□□□□□□□□□□□□□□□□□□□□□□□□□□□□
□□□□□□□JST□ B10B-PH-K-S

RS-232C I/F□□□

□□□□	□□□	□□
1	VCC	DC +5V
2	VCC	DC +5V
3	GND	GND
4	GND	GND
5	Rx	□□□□□□
6	Tx	□□□□□□
7	VCC	DC +5V
8	IO1	□□□□□□
9	IO2	□□□□□□
10	IO3	□□□□

□□□□(VCC) □□□□□□□□□□□□□□□□□□□

□□□□□□□□□□□□□□□□□□□□□□□□□□□□□□□19200□□□□□ 8□
□□□□□□□□□□□□□□□□□□□□□

□□□□□□□□ (□□□□)

□□□□□□□□□□□□□□□□□□□□□□□□
□□□□□□□□ LED(□□□)□□□□□□□□□

□ □□□□□□□□□□□□
□ □□□□□□□(IO1)□ ”High”□□□□
(□□□□□□□□□□□□□□□□□□□□□□□□)

□□□□□□□□□□□□ (□□□)

□□□□□□□□□□□□□□□□□□□□□□□□□□□
□□□□□□□JST□ B3B-PH-K-S

□□□□□□□□□□ □□□

□□□□	□□□	□□
1	VCC	□□
2	GND	GND
3	BUZ	□□□□□

□□□□□□□□□ (□□□)

RS-232C I/F□□□□□□□□IO□□□□□□□□□□□□□□□□□□□□□□□□□□
□□□□□□□JST□ B5B-PH-K-S

□□□□□□□ □□□

□□□□	□□□	□□
1	VCC	RS-232C I/F□□□□ 7□□□□□□
2	GND	GND
3	IO1	RS-232C I/F□□□□ 8□□□□□□
4	IO2	RS-232C I/F□□□□ 9□□□□□□
5	IO3	RS-232C I/F□□□□ 10□□□□□□

□□□□□□□□□□□□□ (□□□)

Self Powered□□□□□□□□□□□□□□□□□□
□□□□□□□□□□□□JP1□ON□JP2□OFF□□□□□
□□□□□□□JST□ B4B-PH-K-S

□□□□□□□□□□□ □□□

□□□□	□□□	□□
1	VCC	□□
2	VCC	□□
3	GND	GND
4	GND	GND

□□□□□□□□□□□□ (SW1)

□□□□□□□□□□□□□□□□□
□□□□□□(IO2)□□□□□□□□□□□□□
□□□□□□□□□□□□IO2□□□□”Low”□□□□□□□□□□□□□□□”High”□□□□□□

□□□□□□□□□□□□□□□□

□□□□ □30 mm(W)×72.5 mm(D)×15.6 mm(H)

□□ □15g

□□□□ □0□55°C

□□□□ □30□85□RH□□□□□□□□

□□□□ □ 70 mA□□

□□□□ □DC□5V ±10□

□□□□□□□□□□□□9600/19.2k bps

[TR3-IF-U2□□□□□]

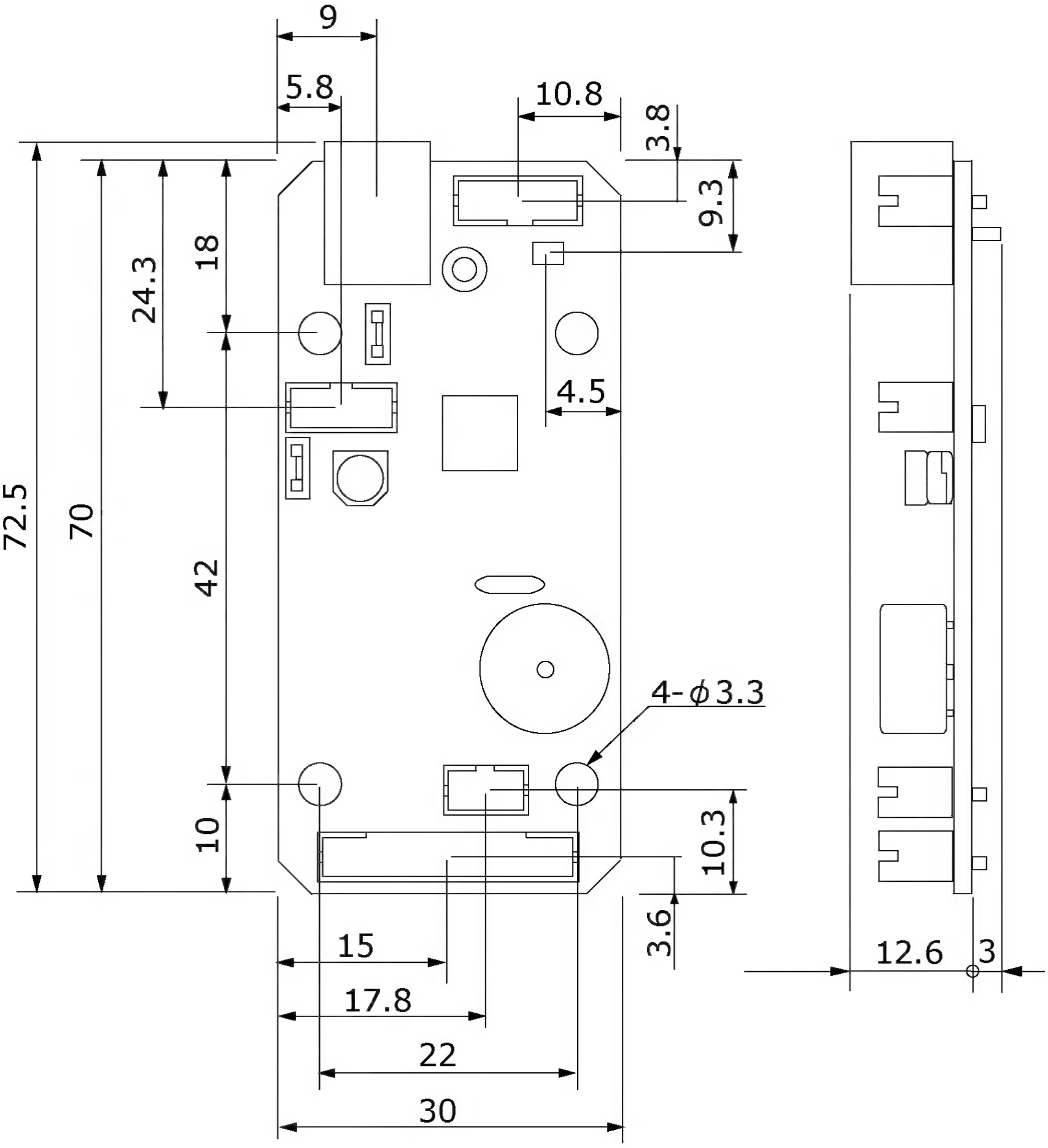

□□□□

TR3-IF-U1□□□□□□

□□□□□□□USB/232C□I/F□□□□

□□□□□□□	□□	□□
1.00	2004.5.19	□□
1.01	2004.11.18	P7 □□□□□□□□□□□□□□□□ □□□□□□
1.02	2005.4.1	□□□□□□□□□□□□
1.03	2006.06.22	□□□□□□□□□

[illegible]

URL http://www.takaya.co.jp/

E-mail rfid@takaya.co.jp

[illegible]